ՀԱՏԱԿԱԳԻԾ 0,000 ՆԻՇԻ ՎՐԱ

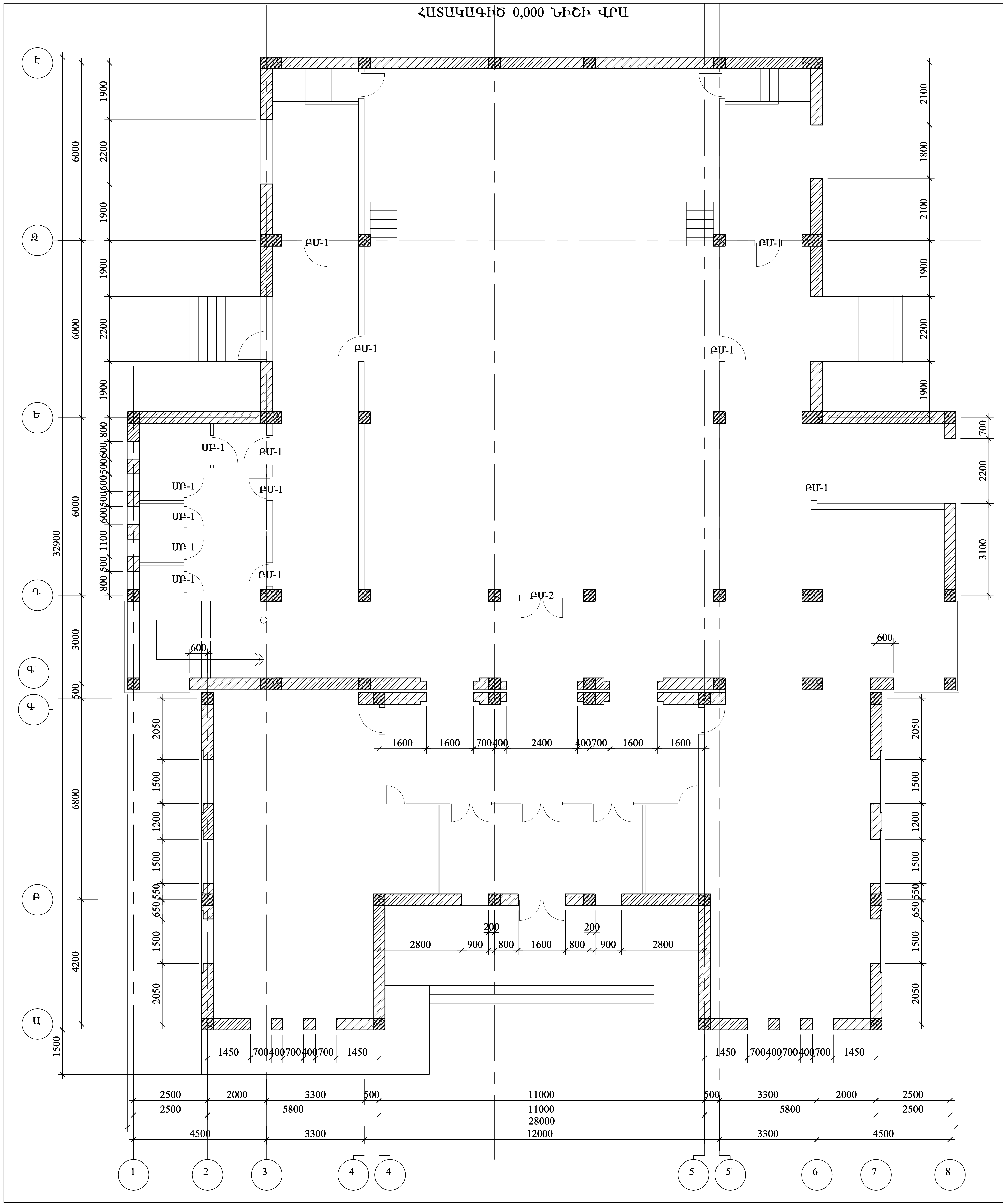
Ա
Բ
Գ
Գ´
Դ
Ե
Զ
Է
1
2
3
4
4´
5
5´
6
7
8
32900
28000
12000
11000
6000
6800
4200
3000
1500
ԲՄ-1
ԲՄ-2
ՄԲ-1
600

ՀԱՏԱԿԱԳԾԻ ՖՐԱԳՄԵՆՏ. ԴՐՈՇԱԿԱՁՈՂԻ ՏԵՂԱԴՐՈՒՄ

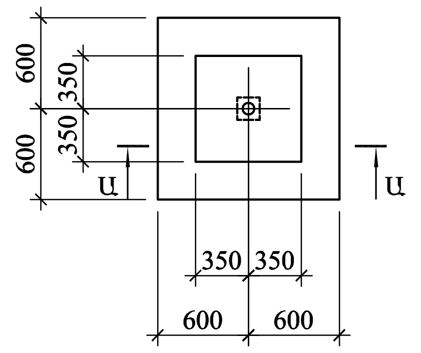
600
600
350
350
Ա
Ա

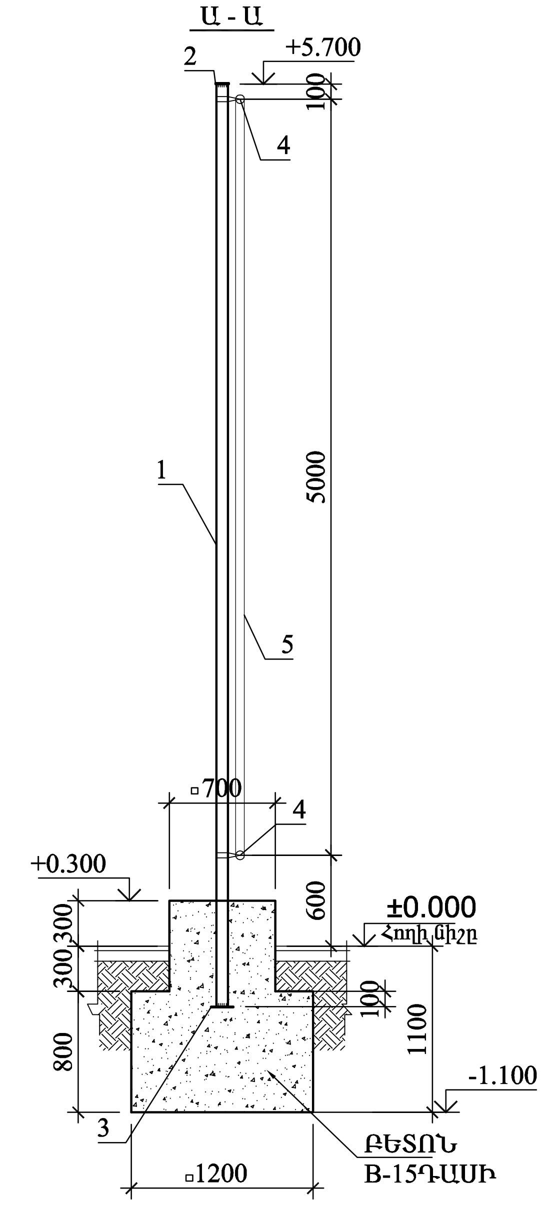
Ա - Ա
+5.700
100
2
4
1
5000
5
▫700
4
+0.300
600
±0.000
Հողի նիշը
300
300
100
1100
800
-1.100
3
▫1200
ԲԵՏՈՆ
B-15ԴԱՍԻ

ՏԱՐՐԵՐԻ ՄԱՄՆԱԳԻՐ

ԴԻՐՔ	ՆՇԱՆԱԿՈՒՄ	ԱՆՎԱՆՈՒՄ	ՔԱՆ.	ՔԱՇ կգ	ԾԱՆՈԹ.
		ԴՐՈՇԱԿԱՁՈՂԻ ՏԵՂԱԴՐՈՒՄ / 1հատ/			
1	ГОСТ 10704-91	ՊՈՂՊԱՏԵ ԽՈՂՈՎԱԿ 76x5 L=6100	1	53.4	
2		Лист 6x80x80 ГОСТ 19903-74* / ВСт3пс6 ГОСТ 380-94*	1	0.30	
3		Лист 6x150x150 ГОСТ 19903-74* / ВСт3пс6 ГОСТ 380-94*	1	1.06	
4		ՇՓԱՀՈԼՈՎԱԿ /ՌՈԼԻԿ/	2		
5		ՄԵՏԱՂԱՃՈՊԱՆ Մ3	10.2գմ		
		ԲԵՏՈՆ B-15 ԴԱՍԻ			1.45մ³

1. ՏՐՎԱԾ ԹԵՐԹԸ ՆԱՅԵԼ ԹԵՐԹԵՐ -37;38 -ի ՀԵՏ:
2. ՄԻԱՁՈՒՅԼ Ե/Բ ՏԱՐՐԵՐԻ ՄԱՄՆԱԳԻՐԸ ՆԱՅԵԼ ԹԵՐԹ -38.

«ՏԱՎՐՈՍ»
ՍՊԸ

ՆԳԺ	Է. ՀԱՐՈՒԹՅՈՒՆՅԱՆ		ՀՀ ԱՐԱԳԱԾՈՏՆԻ ՄԱՐԶԻ Գ. ՔՈՒՉԱԿԻ ՄՇԱԿՈՒՅԹԻ ՏԱՆ ՎԵՐԱԿԱՌՈՒՑՄԱՆ ՆԱԽԱԳԻԾ
ԿՈՆՍՏ.	Ռ. ԴԱՎԹՅԱՆ		ԿՈՆՍՏՐՈՒԿՏՈՐԱԿԱՆ ՄԱՍ

ՓՈՒԼ	ԹԵՐԹ	ԹԵՐԹԵՐ
ԱՆ	36	

ՊԱՏՎԻՐԱՏՈՒ՝ ՀՀ ՔԱՂԱՔԱՇԻՆՈՒԹՅԱՆ ՆԱԽԱՐԱՐՈՒԹՅՈՒՆ
«ԾՐԱԳՐԵՐԻ ԻՐԱԿԱՆԱՑՄԱՆ ԳՐԱՍԵՆՅԱԿ» Պ/Հ

ՀԱՏԱԿԱԳԻԾ 0.000 ՆԻՇԻ ՎՐԱ